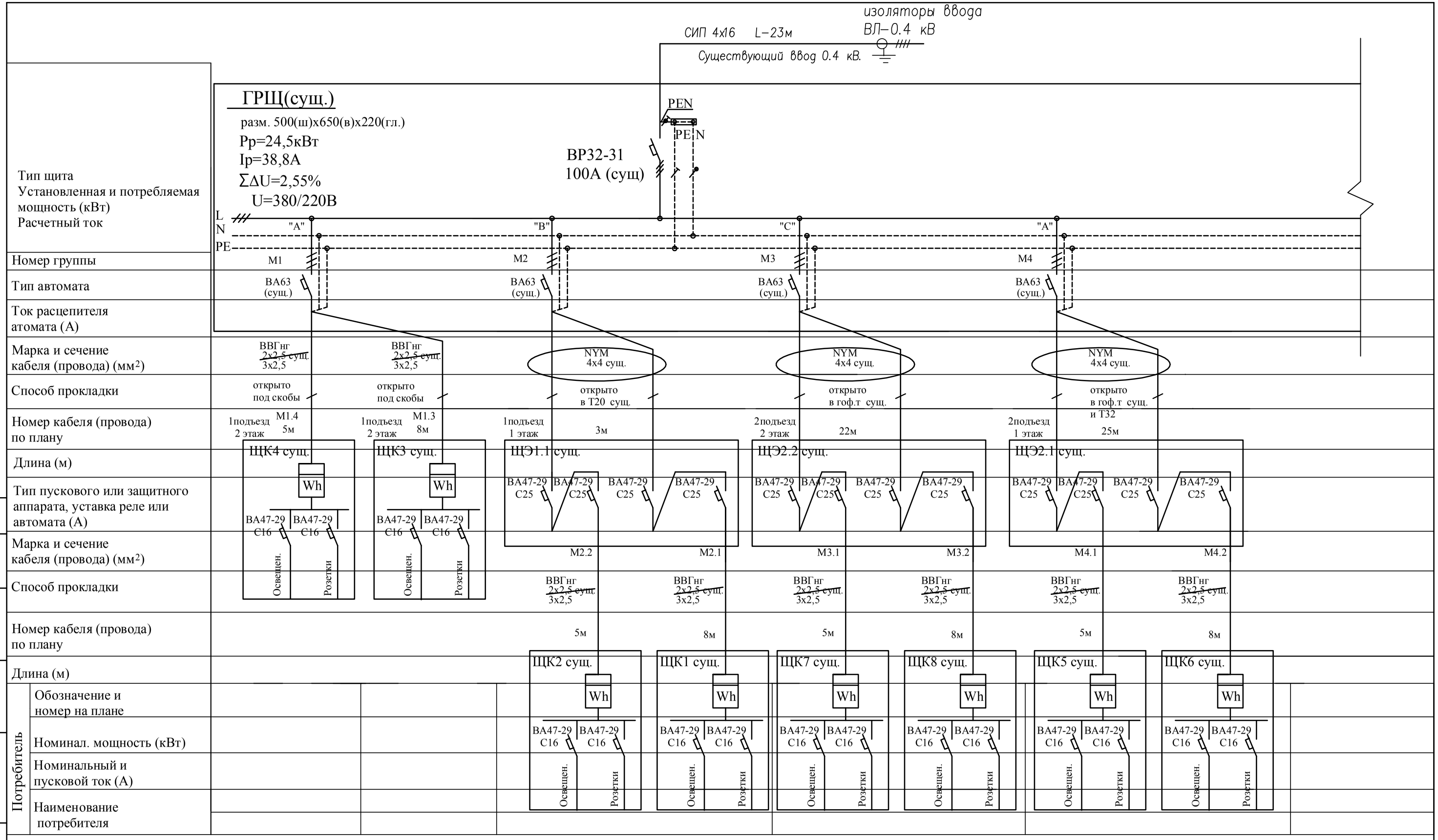

Примечания:
1. Щит компановать согласно схеме.
2. Длины кабелей уточнить при монтаже.

Изм.	кол.уч.	Лист	№ док	Подпись	Дата
ГИП		Кухта			
Выполнил		Журавлева			
Проверил		Кухта			
Н.контр.		Калева			

ИТС-0011/15 ИОС 1.1

Капитальный ремонт многоквартирного жилого дома расположенного по адресу: ул. Ленина, 4 в г. Олонец

Внутреннее электрооборудование

Стадия	Лист	Листов
П	2.1	2

Расчетная схема ГРЩ (начало)

ООО © "Инжтехстрой" г. Петрозаводск

Согласовано

Взам.инв.№

Подпись и дата.

Инв.№ подл.